DIBUJOTECNICO.COM

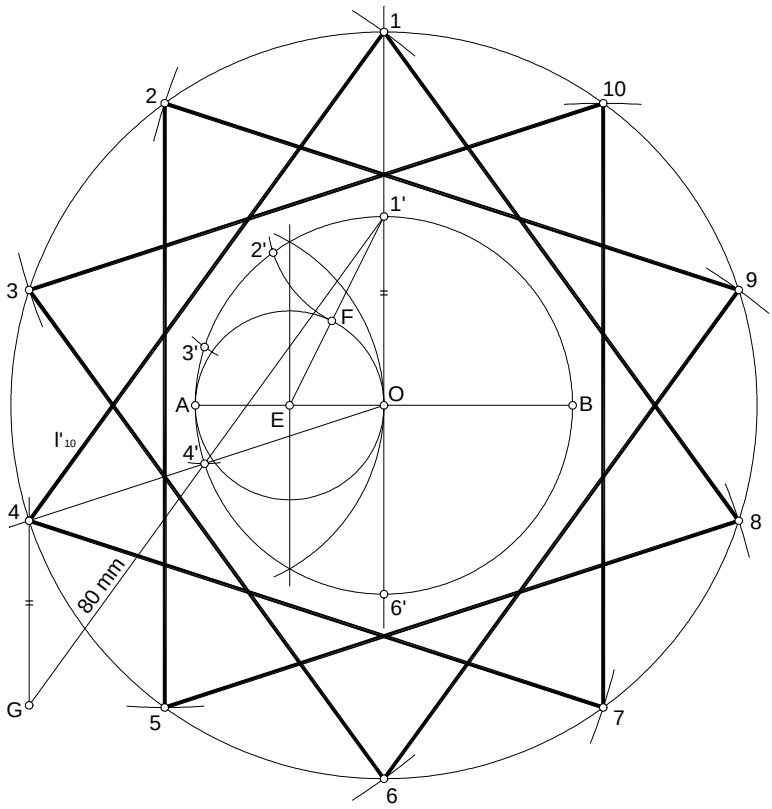

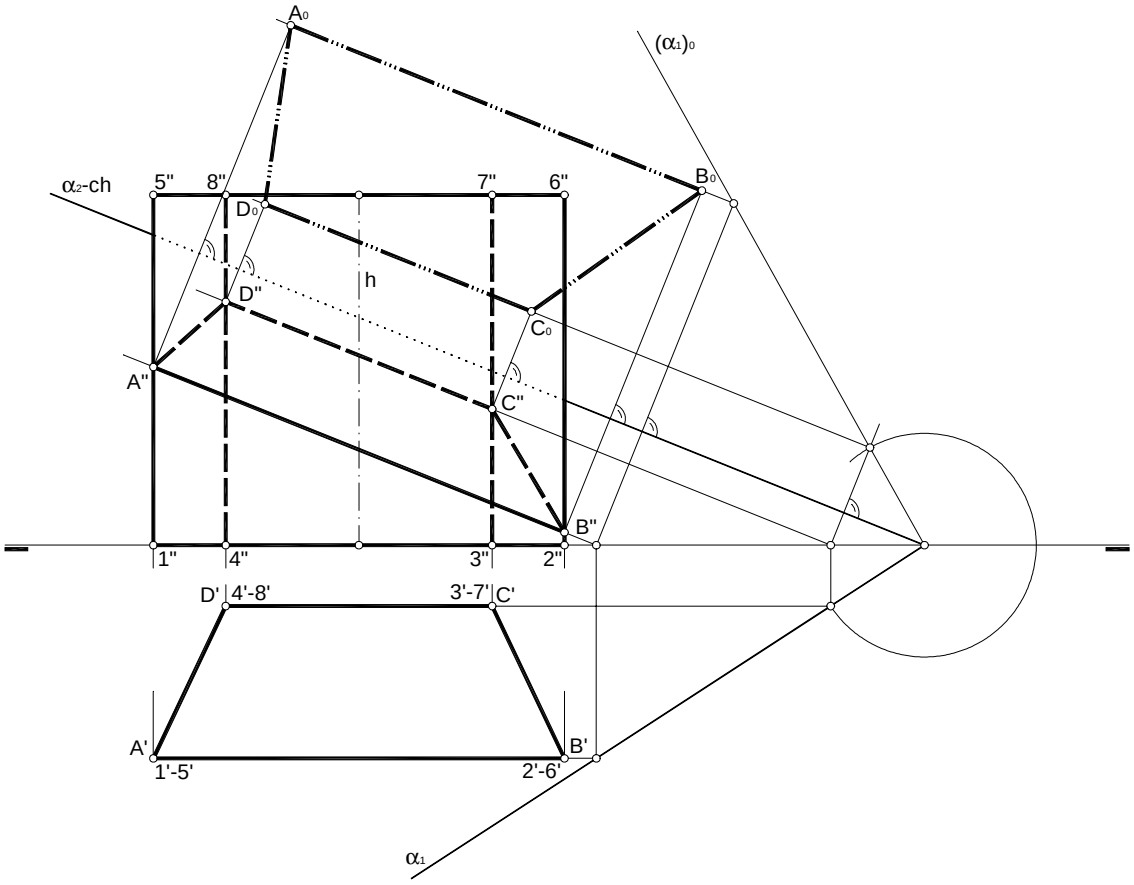

DIBUJOTECNICO.COM

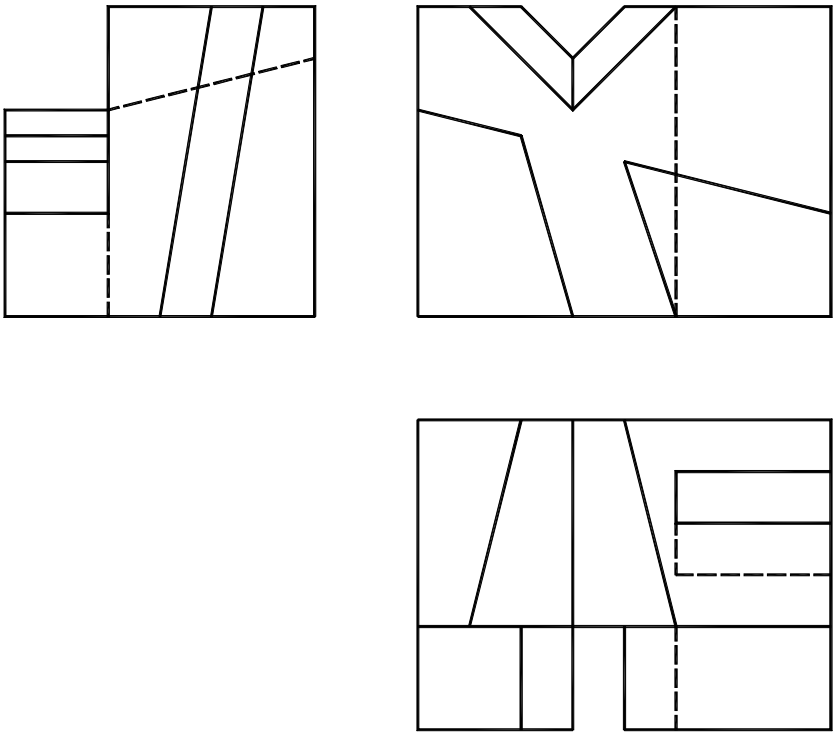

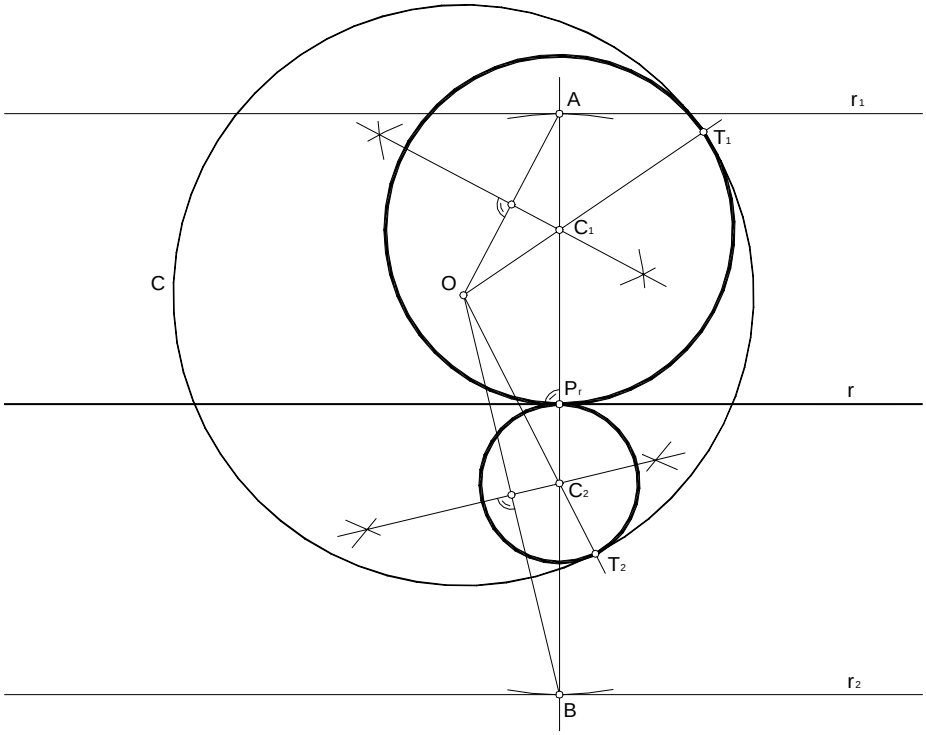
A
r1
T1
C1
C
O
Pr
r
C2
T2
r2
B

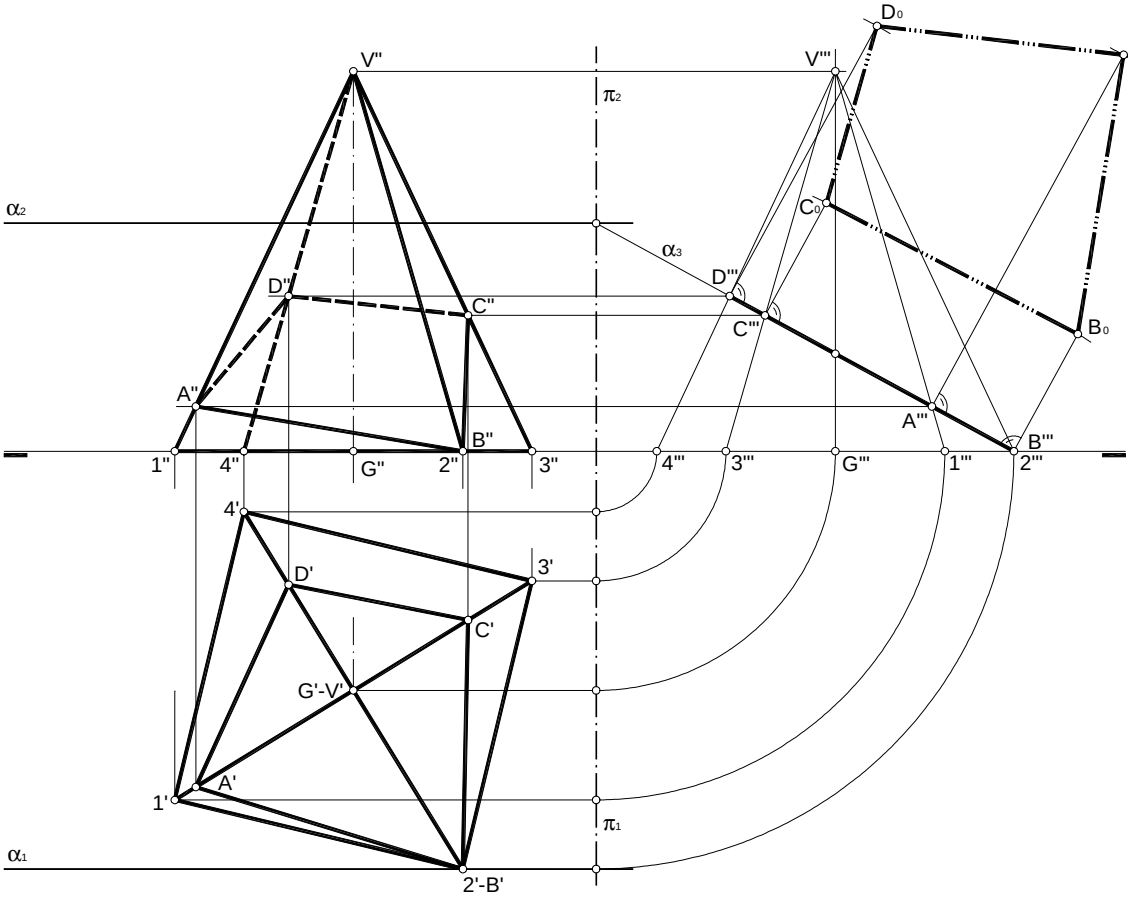
V''
π2
V'''
D0
α2
C0
α3
D'''
D''
C''
C'''
B0
A''
A'''
B''
B'''
1''
4''
G''
2''
3''
4'''
3'''
G'''
1'''
2'''
4'
D'
3'
C'
G'-V'
A'
1'
π1
α1
2'-B'
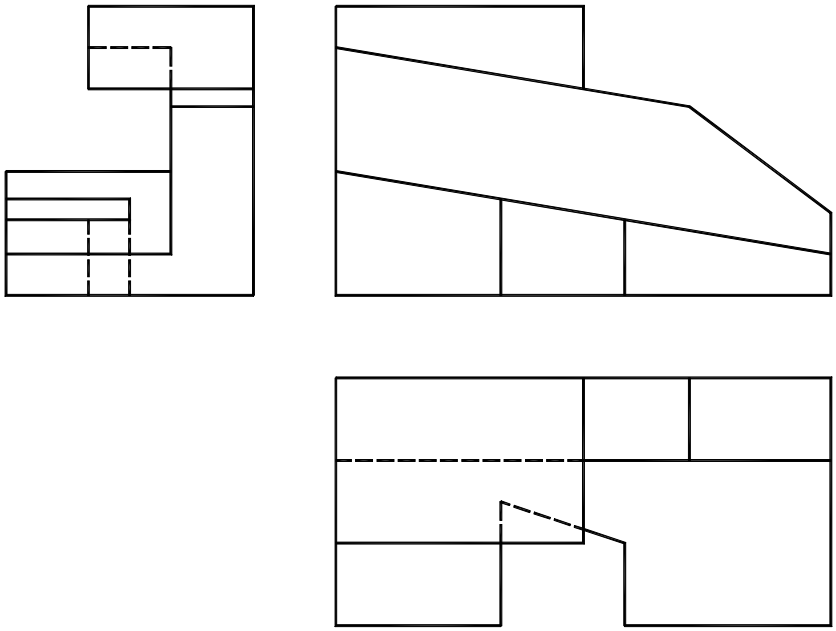
DIBUJOTECNICO.COM